Herrajes y Accesorios

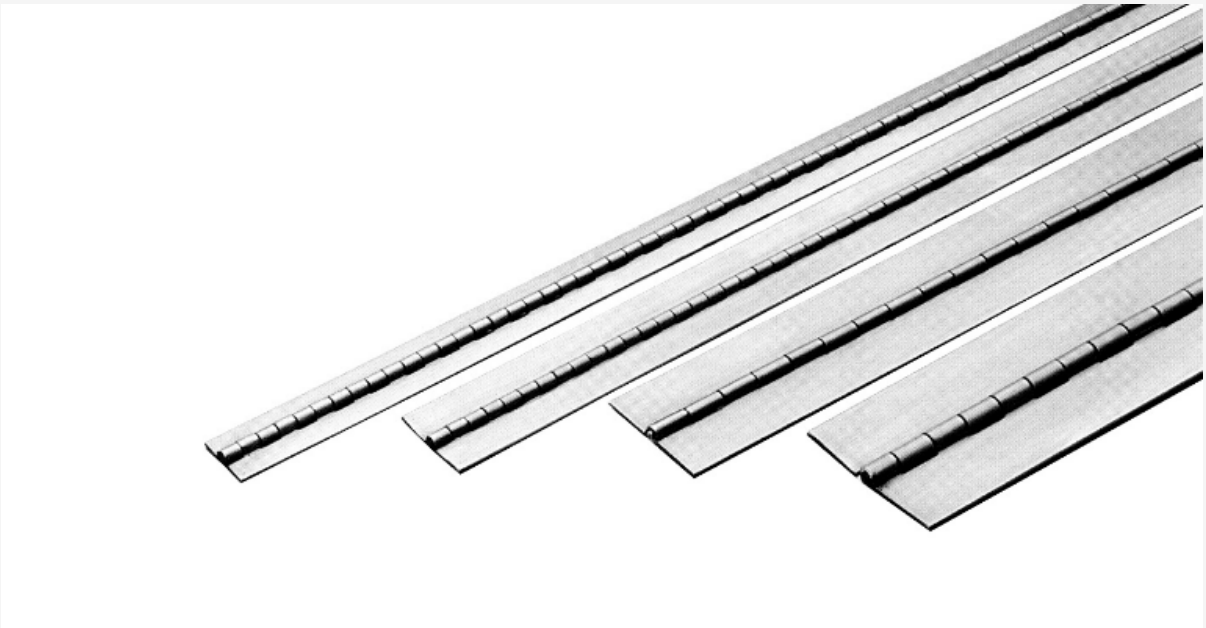

Bisagras de piano

Características

Ref. DB.457-463

Bisagras de piano. En acero inoxidable AISI-304. *Con agujeros de fijación.

Variantes

Ref. DB.457	**15,95**
Ref. DB.459	**31,40**
Ref. DB.460	**33,15**
Ref. DB.463	**54,90**