Herrajes y Accesorios

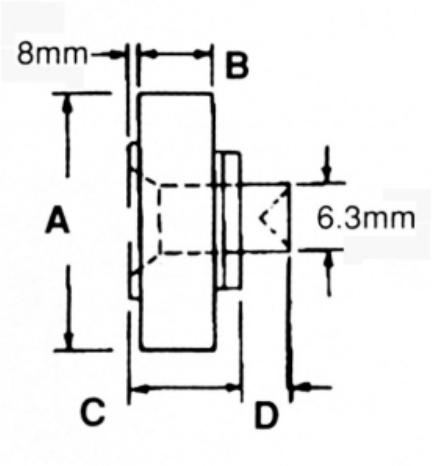

Rodete con remache ***Características***

Ref. AC.2587
Rodete con remache

Variantes

Ref. AC.2587	**14,60**
Ref. AC.2588	**8,45**