Grifería

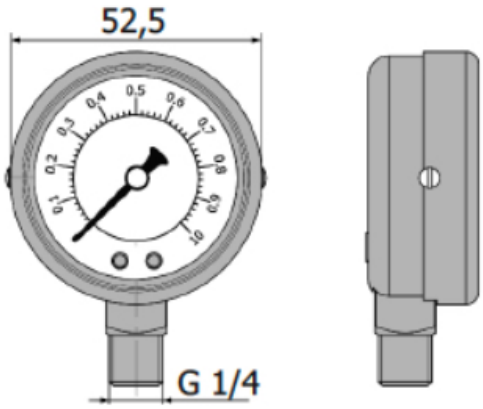

Manómetro *Características*

Ref. GR.205
Manómetro.

Variantes

Ref. GR.205	**30,00**