FAJOTA ibérica

Puertas y Cajones

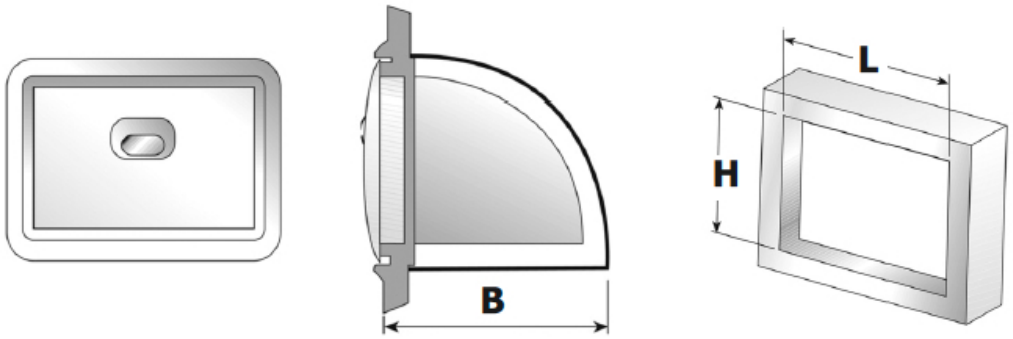

Tolva posos de café fondo abierto serie 3000

Características

Ref. PR.3075/2/SUP
Tolva para posos de café con fondo abierto, que permite que los posos del café caigan a un cajón.
Totalmente en acero inox AISI-304, incluido marco y tirador.

Variantes

Ref. PR.3075/2/SUP	**282,50**